Test

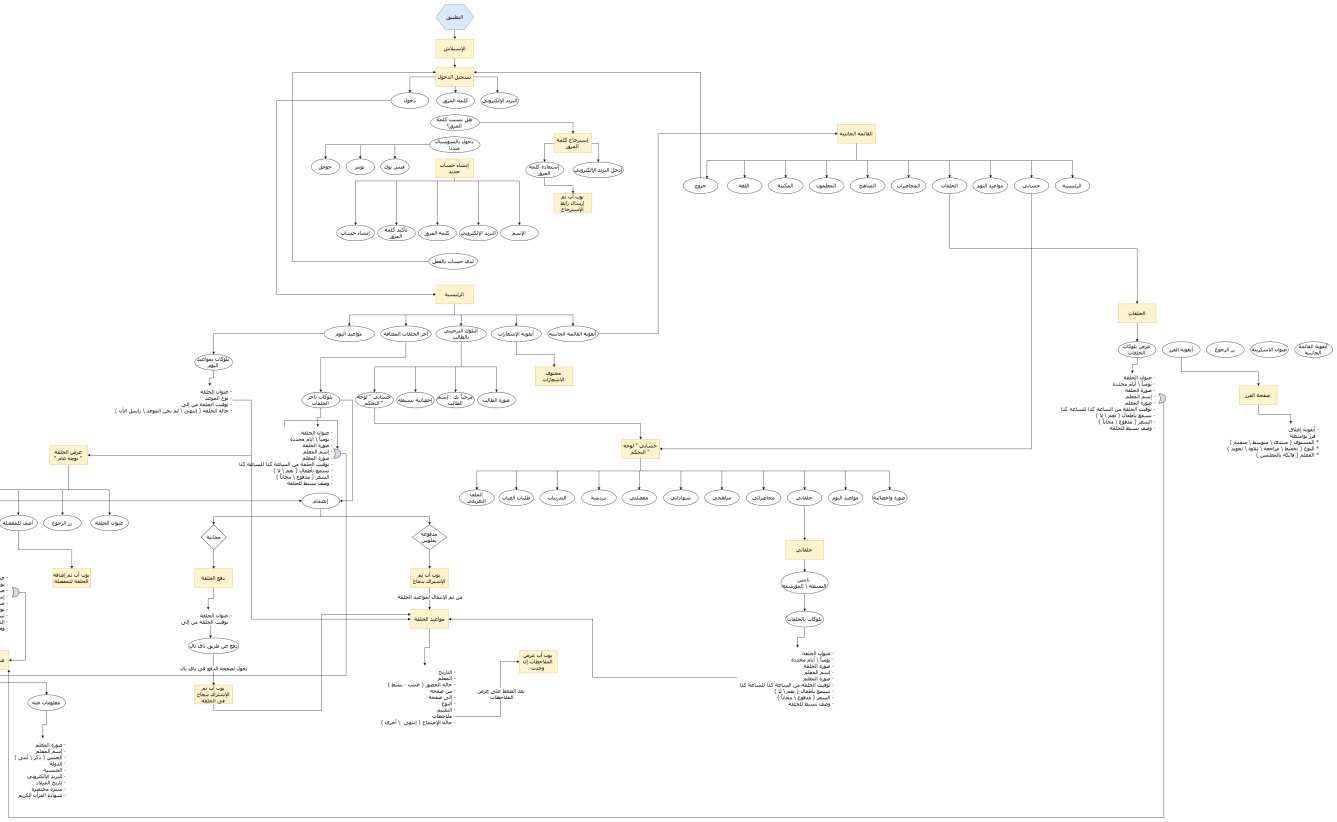
التطبيق
الإستهلاني
تسجيل الدخول
البريد الإلكتروني
كلمة السر
دخول
هل نسيت كلمة السر؟
إسترجاع كلمة السر
أدخل البريد الإلكتروني
استعادة كلمة السر
يوجد أب تم إرسال رابط الإسترجاع
دخول بالمستندات مبدئيا
إنشاء حساب جديد
خروج
الإسم
البريد الإلكتروني
كلمة السر
تأكيد كلمة السر
إنشاء حساب
قبض يوك
توثيق
دخول
لدي حساب بالفعل
الرئيسية
الطلبات
المحاضرات
المدارس
المعلمون
المدفوع
المكتبة
الملف
خروج
الرئيسية
حسابي
مواعيد اليوم
الطلبات
أيقونة الإشعارات
أيقونة القائمة الجانبية
محتوى الإشعارات
مواعيد اليوم
آخر الطلبات المضافة
الطلبات المعلقة
الطلبات المقبولة
الطلبات المرفوضة
الطلبات المكتملة
طلبات بانتظار الدفع
توثيق بانتظار الطلبات
- عنوان الحلقة
- يوما | أيام محددة
- فترة الحلقة
- اسم المعلم
- فترة المعلم
- تواريخ الحلقة من المساعة كذا للمساعة كذا
- مستوى بالطلاب (معدا لا)
- السعر (مدفوع | مجانا)
- وصف مبسط للحلقة
حسابي / أيقونة المعلم
حلقاتي
مواعيد اليوم
محاضراتي
مدفوعاتي
شهاداتي
مكتملتي
دورسه
المدرباء
طلبات الطلاب
الملف الشخصي
فترة واحتياجه
حلقاتي
تأكيد الإستلام
توثيق بالطلبات
- عنوان الحلقة
- يوما | أيام محددة
- فترة الحلقة
- اسم المعلم
- فترة المعلم
- تواريخ الحلقة من المساعة كذا للمساعة كذا
- مستوى بالطلاب (معدا لا)
- السعر (مدفوع | مجانا)
- وصف مبسط للحلقة
أيقونة الإشعار
صفحة الفهرس
عرض توثيقات الحلقات
- عنوان الحلقة
- يوما | أيام محددة
- فترة الحلقة
- اسم المعلم
- فترة المعلم
- تواريخ الحلقة من المساعة كذا للمساعة كذا
- مستوى بالطلاب (معدا لا)
- السعر (مدفوع | مجانا)
- وصف مبسط للحلقة
أيقونة الإشعار
أيقونة القائمة الجانبية
عنوان الاستكشاف
بر الرجوع
صفحة الفهرس
* أيقونة إغلاق
* فرز وتنظيم
* المستوى (مبتدأ | متوسط | متقدم)
* النوع (تحفيظ | مراجعة | تلاوة | تجويد)
* المعلم (فلانة بالمخصص)
أيقونة الإشعار
عرض توثيقات مواعيد اليوم
- عنوان الحلقة
- نوع الحلقة
- توقيت الحلقة من إلى
- حالة الحلقة (إنتهى | أمر بحي التوجه | راسل أداء)
حسابي / أيقونة المعلم
إحصائية مسبقة
مرحباً بك ، أيها الطالب
فترة الطالب
أيقونة الإشعارات
أيقونة القائمة الجانبية
الطلبات المعلقة
الطلبات المقبولة
الطلبات المرفوضة
الطلبات المكتملة
عرض الحلقة "موعد تقدم"
إنضمام
عنوان الحلقة
بر الرجوع
أفعال للمفضلة
تفاصيل الحلقة
إحصائية
بر إنضمام
يوجد أب تم إضافتها للمفضلة
- عنوان الحلقة
- يوما | أيام محددة
- فترة الحلقة
- اسم المعلم
- فترة المعلم
- تواريخ الحلقة من المساعة كذا للمساعة كذا
- مستوى بالطلاب (معدا لا)
- السعر (مدفوع | مجانا)
- وصف مبسط للحلقة
- عدد المقاعد المتاحة
- المستوى (مبتدأ | متوسط | متقدم)
- النوع (تحفيظ | مراجعة | تلاوة | تجويد)
صفحة المعلم
حلقات المعلم
معلومات عنه
- عنوان الحلقة
- يوما | أيام محددة
- فترة الحلقة
- اسم المعلم
- فترة المعلم
- تواريخ الحلقة من المساعة كذا للمساعة كذا
- مستوى بالطلاب (معدا لا)
- السعر (مدفوع | مجانا)
- وصف مبسط للحلقة
- فترة المعلم
- اسم المعلم
- أيام (أمس | أدمس)
- الدولة
- الجنسية
- البريد الإلكتروني
- تاريخ الميلاد
- صورة مختصرة
- شهادة الفرآن الكريم
مدفوعة مقبولة
يوجد أب تم الإشتراك بنجاح
من تم الإنضمام لمواعيد الحلقة
مواعيد الحلقة
- التاريخ
- المعلم
- حالة الحضور (غياب - تسبط)
- من صفحة
- إلى صفحة
- النوع
- التقييم
- ملاحظات
- حالة الإنجاز (إنتهى | أمر ي)
يوجد أب تم إضافة ملاحظات وحدث
نقد الضغط لكي تعرض الملاحظات
مجانية
دفع الحلقة
- عنوان الحلقة
- توقيت الحلقة من إلى
دفع عن طريق باي باي
تعود لصفحة الدفع في باي باي
يوجد أب تم الإشتراك بنجاح في الحلقة